Малообслуживаемые аккумуляторы OPzS с жидким электролитом

Аккумуляторы серии OPzS — 2-х вольтовые элементы номинальной емкостью от 100Ач до 3000Ач

Область применения

- Использование в составе систем питания центров обработки и хранения данных и телекоммуникационного оборудования
- Электроподстанции и системы распределения энергии
- Системы аварийного освещения и безопасности
- Резервное питание промышленного оборудования и систем автоматизации
- Системы сигнализации на железнодорожных станциях, в аэропортах, морских портах
- Системы с ненадежным основным электропитанием

Технические характеристики и конструкция

- Срок службы 20-25 лет.
- Не требуют доливки воды в течение 3-5 лет, с рекомбинационной пробкой — без обслуживания весь срок эксплуатации.
- Повышенная надежность и максимально возможный ресурс, обусловленный конструкцией положительного электрода.
- Положительные электроды панцирного типа с токотводом из специального сплава свинца с низким содержанием сурьмы, карман тканный, заполнение сухое.
- Отрицательные электроды намазного типа с токоотводами из малосурьмянистого сплава.
- Электролит: водный раствор серной кислоты плотностью 1,25 г/см^3 при 20 °С.
- Сепараторы надежные, проверенные временем, Darak.
- Корпус изготовлен из прозрачного пластика (SAN), позволяет контролировать состояние электродов и уровень электролита.
- Крышка изготовлена из ABS пластика.
- Особая система уплотнения выводов исключает утечки электролита и коррозию клемм.
- Пробки стандартные с пламегасителем или рекомбинационные.
- Межэлементные соединители гибкие, изолированные перемычки из многожильного медного кабеля.

Аккумуляторы поставляются как залитыми с электролитом, так и сухозаряженными с электролитом в канистрах. Аккумуляторы в сухозаряженном виде облегчают транспортирование на большие расстояния, дают возможность длительного хранения.

Малообслуживаемые аккумуляторы OPzS с жидким электролитом

Основные технические данные и характеристики
Basic technical data and characteristics

Тип / Type	Номинальное напряжение (В) / Rated voltage (V)	Номинальная ёмкость (Ач) / Rated Capacitance (Ah)	Ток короткого замыкания (А) / Short-circuit current	Внутреннее сопротивление (мОм) / Internal resistance (mOm)	Масса без электролита (кг) / Weight without electrolyte (kg)	Масса с электролитом (кг) / Weight with electrolyte (kg)	Габаритные размеры (мм) Overall dimensians (mm)				Кол-во борнов / Number of Terminal posts
							Длина L / Length L	Ширина B / Width B	Высота H / Height H	H1 / H1	
2OPzS 100	2	100	1400	1,45	8,0	13,7	103	206	390	353	2
3OPzS 150	2	150	1950	1,05	10,2	15,2	103	206	390	353	2
4OPzS 200	2	200	2450	0,83	12,4	17,3	103	206	390	353	2
5OPzS 250	2	250	2850	0,72	14,8	20,8	124	206	390	353	2
6OPzS 300	2	300	3250	0,63	17,0	24,3	145	206	390	353	2
7OPzS 350	2	350	3650	0,54	19,2	26,9	166	206	390	353	2
8OPzS 400	2	400	4050	0,45	21,4	29,9	187	206	390	353	2
5OPzS 350	2	350	3250	0,63	16,0	29,0	124	206	507	471	2
6OPzS 420	2	420	3650	0,56	19,0	31,5	145	206	507	471	2
7OPzS 490	2	490	4100	0,50	22,1	36,1	166	206	507	471	2
11OPzS 770	2	770	5900	0,43	25,2	47,6	254	206	507	471	2
6OPzS 600	2	600	4350	0,47	32,0	44,8	145	206	682	644	2
7OPzS 700	2	700	4800	0,43	35,0	47,2	166	210	680	644	4
8OPzS 800	2	800	6800	0,30	44,4	61,3	191	210	680	644	4
10OPzS 1000	2	1000	7900	0,26	53,5	74,6	233	210	680	644	4
12OPzS 1200	2	1200	8900	0,23	62,8	88,0	275	210	680	644	4
12OPzS 1500	2	1500	8500	0,24	80,2	114,4	275	210	831	794	4
16OPzS 2000	2	2000	12800	0,16	105,0	153,0	399	214	807	770	6
20OPzS 2500	2	2500	14600	0,14	130,0	190,0	487	212	807	770	8
24OPzS 3000	2	3000	18600	0,11	153,0	225,0	576	212	807	770	8
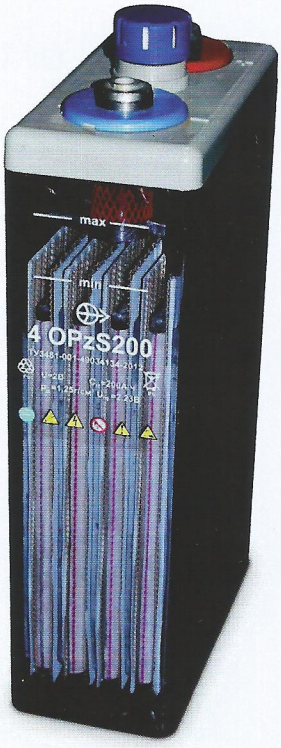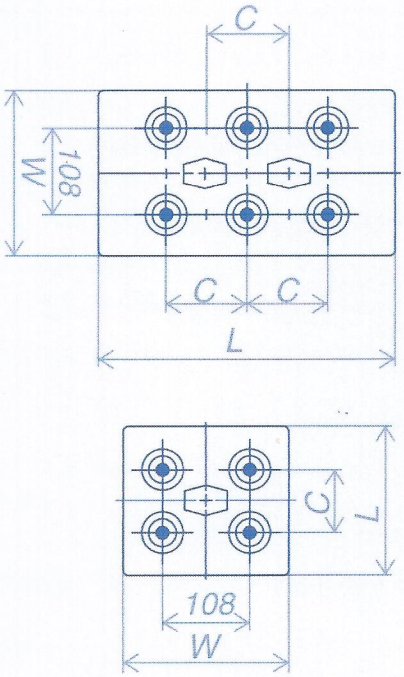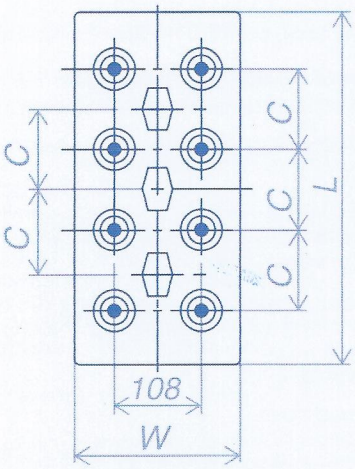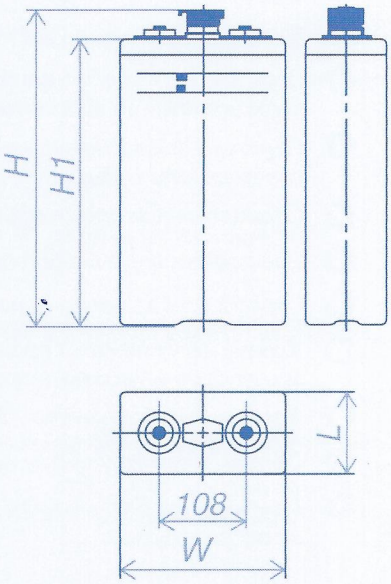
Low-maintenance accumulators OPzS with liquid electrolyte